УСАТОВСКИЙ КУРГАННЫЙ МОГИЛЬНИК II (по раскопкам 1984 г.)

Игорь Манзура, Владислав Петренко

Ключевые слова: Украина, Северо-Западное Причерноморье, ранняя бронза, усатовская культура, погребальный обряд, могильник, могила.

В 2021 году исполнилось сто лет с начала исследований крупного археологического комплекса в селах Усатово и Большой Куяльник около Одессы. Открытие и многолетнее изучение этого уникального во многих отношениях памятника позволило совершенно по-новому взглянуть на древнюю историю не только Северного Причерноморья, но и более отдаленных европейских регионов. В силу этого кажется совсем неудивительным, что усатовские материалы постоянно привлекаются в решении исследовательских проблем самого различного плана, будь то индоевропейские миграции (Gimbutas 1997; Anthony 2008), возникновение ранних комплексных обществ (Петренко 2013; Manzura 2020), формирование воинского этоса (Jeunesse 2017; Hansen 2018) или древние религиозные представления (Петренко 1980; Петренко 1983) и т.п.

Несмотря на то, что многие археологические объекты были разрушены в ходе сельской застройки, в частности, курганный могильник III на западной окраине Большого Куяльника, большая их часть подверглась методичным раскопкам. В различные годы, вплоть до середины 80-х годов прошлого века, исследовательские работы проводились М.Ф. Болтенко, В.И. Селиновым, Е.Ф. Лагодовской, В.Г. Збеновичем, Э.Ф. Патоковой и В.Г. Петренко, что позволило составить достаточно полное представление о характере материалов и структурных особенностях памятника. Результаты этих раскопок до середины 70-х годов нашли почти полное отражение как в различных статьях, так и в монографии Э.Ф. Патоковой (1979), хотя полноценную характеристику некоторых аспектов, например, керамического ансамбля, еще предстоит выполнить. Помимо этого, за пределами внимания исследователей до сих пор остаются некоторые неопубликованные материалы второго курганного могильника в Усатово.

Курганный могильник II находится в южной части комплекса, на территории действующего сельского кладбища (рис. 1/1). Он состоял из 10 курганов, расположенных двумя группами в восточной и западной частях кладбища. Один из курганов, № 10, находился между этими двумя группами и оказался памятником античного времени. Первая группа из трех курганов была исследована в 1933 и 1936 гг. (Лагодовская 1940; Селинов, Лагодовская 1940). Курганы второй, восточной, группы, в которую входило шесть насыпей, концентрировались вокруг самого крупного на могильнике кургана 4 (рис. 1/2). Вторая группа курганов в пределах могильника была окружена рвом шириной 2 м и глубиной 2 м от современной поверхности (1,4 м от материка). Стенки рва сужались ко дну, дно округлое (рис. 1/3). В заполнении рва обнаружены камни, фрагменты керамики усатовской культуры и обломок каменного топора-молота (рис. 1/4). В 1984 году Усатовским отрядом под руководством В.Г. Петренко, входившим в состав экспедиции «Южная» (начальник А.Г. Загинайло), были исследованы четыре кургана второй группы. Все исследованные курганы относятся к усатовской культуре.

Описание погребальных комплексов

Курган II-5 находился в восточной части могильника, в непосредственной близости к юго-востоку от самого крупного кургана 4. Высота насыпи равнялась 0,25 м, диаметр – 10 м. Курган сооружен из чернозема, поверх-

[1] Статья была написана в рамках проекта 20.80009.0807.43 «Музейное наследие и историческая память: исследование, интерпретация, презентация».

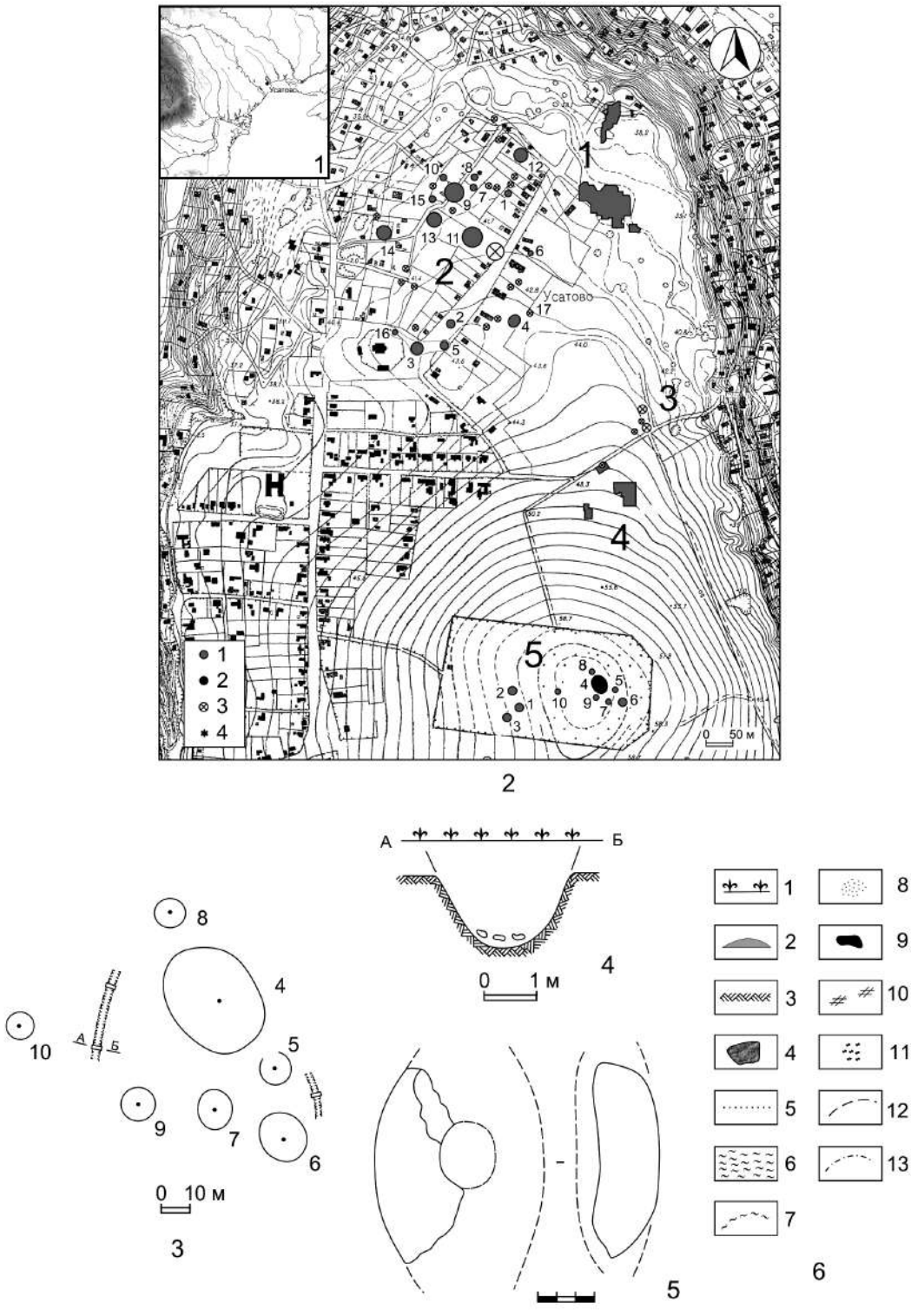

Рис. 1. Археологический комплекс в с. Усатово: 1 - расположение археологического комплекса в Северо-Западном Причерноморье; 2 - ситуационный план археологического комплекса (расположение отдельных памятников на территории комплекса: 1 - поселение; 2 - курганный могильник I; 3 - курганный могильник III; 4 - грунтовый могильник; 5 - курганный могильник II. Условные обозначения: 1 - исследованные курганы; 2 - неисследованные курганы; 3 - разрушенные курганы; 4 - предполагаемые курганы); 3 - общий план курганной группы на курганном могильнике II; 4 - разрез рва; 5 - обломок каменного топора с территории могильника; 6 - условные обозначения (1 - современная дневная поверхность; 2 - материковый выкид; 3 - материк; 4 - камни; 5 - верхняя граница глинобитной забутовки; 6 - слой жидкой грязи; 7 - границы грязевого слоя; 8 - охра; 9 - смолистое вещество; 10 - растительная подстилка; 11 - древесные угольки; 12 - невидимый контур; 13 - реконструируемый контур).

ность к началу раскопок была задернована. Северо-восточная пола насыпи была занята современным захоронением. Северо-западная пола оказалась сильно деформированной оплывами соседнего кургана 4. В кургане выявлены два погребения усатовской культуры (рис. 2/1).

Погребение 1 (рис. 2/2) обнаружено в центре кургана, в 0,4 м к югу от репера, на глубине 0,15-0,35 м. Оно располагалось выше южного края погребения 2. От погребенного сохранились кости ног, согнутые коленями влево, фрагменты костей таза и рук. По их расположению можно определить, что погребенный лежал в скорченном положении на левом боку, головой на юго-восток. На костях заметны пятна темно-красной охры. Под скелетом прослеживался коричневый тлен от растительной подстилки. Наклонное положение костяка в насыпи, вероятно, было вызвано усадкой заполнения могильной ямы погребения 2. В силу этого можно предполагать, что оба погребения были разделены небольшим промежутком времени.

Погребение 2 обнаружено в центре кургана, под репером (рис. 2/5). В южной части оно было частично перекрыто погребением 1. Могильная яма в плане трапециевидной формы, с подбоем в северном углу. Длина ямы 1,7 м, ширина 1,2 м, глубина от уровня материка 0,65 м, высота подбоя 0,5 м. Возле ямы предматериковая почва под насыпью выклинивалась, сменяясь черноземом, который залегал также и в яме до глубины 10-20 см от линии материка. Ниже, до глубины 0,50-0,55 м, яма была заполнена своего рода глинобитом: очень твердой, равномерной смесью глины и чернозема с отпечатками коротких стеблей растений и вкраплениями зерен гипса. В забутовке встречались единичные фрагменты керамики из глины с примесью толченых раковин, кремневые сколы и створки раковин. При выемке забутовка раскалывалась на вальки длиной 25-35 см и диаметром 20-25 см, местами прослеженные и в контрольном разрезе. Забутовку подстилал сплошной слой иловой (?) грязи интенсивно черного цвета, с трудом поддающийся расчистке.

В грязевом слое находились расписная миска и скелет, принадлежавший мужчине молодого возраста (скелет 1)[2]. Череп погребенного и внутренняя поверхность чаши грязевыми слоями не перекрывались, а залегали непосредственно под глиняной забутовкой. Скелет лежал в скорченном положении на спине с разворотом на левый бок, черепом на восток-северо-восток (71°). Левая рука вытянута вдоль тела. Правая рука согнута в локте и уложена поперек тела. Скелет окрашен охрой, при этом на костях голеней и ступней умершего отмечены беспорядочные пятна красной охры, тогда как на черепе краска темно-бурого цвета отложилась 6-7 параллельными полосами. Возле голени левой ноги лежала кость крупного животного.

В северной стенке могилы, на 0,1 м выше дна, имелся вход в щелевидный подбой шириной 0,85 м. Свод подбоя частично обрушился, его обломки в виде пластов чистой материковой глины толщиной 8-20 см залегали в рыхлом черноземе и непосредственно на костяке погребенного (скелет 2). Реконструируемая высота подбоя 0,35-0,4 м, ширина 0,85-1,25 м, длина более 1,5 м. Длина точно не установлена, поскольку северный край подбоя поврежден позднейшим перекопом. В подбое находился скелет мужчины 40-45 лет. Погребенный лежал в скорченном положении на спине, черепом на юго-юго-восток (169°). Левая рука вытянута вдоль тела. Правая рука полусогнута и уложена кистью на таз. Все кости, за исключением черепа, равномерно окрашены красной охрой. На черепном своде прослеживается темно-бурая краска, отложившаяся такими же полосами, как и у первого погребенного.

Инвентарь:

1. Миска полусферической формы находилась у юго-восточной стенки, на уровне черепа (рис. 2, 3). Изготовлена из тщательно отмученной глины без видимых примесей. Поверхность подлощена, с отпечатками зерен злаков на стенках и ткани на дне. Снаружи и внутри миска украшена метопным орнаментом, выполненным темно-коричневой краской. Внутри сосуда заметен след какой-то

[2] Предварительные антропологические определения были выполнены К.В. Зиньковским. Анализ древнего ДНК некоторых индивидов из курганного могильника II, проведенный сотрудниками Института эволюционной антропологии им. Макса Планка в Лейпциге, подтвердил первоначальные половозрастные характеристики.

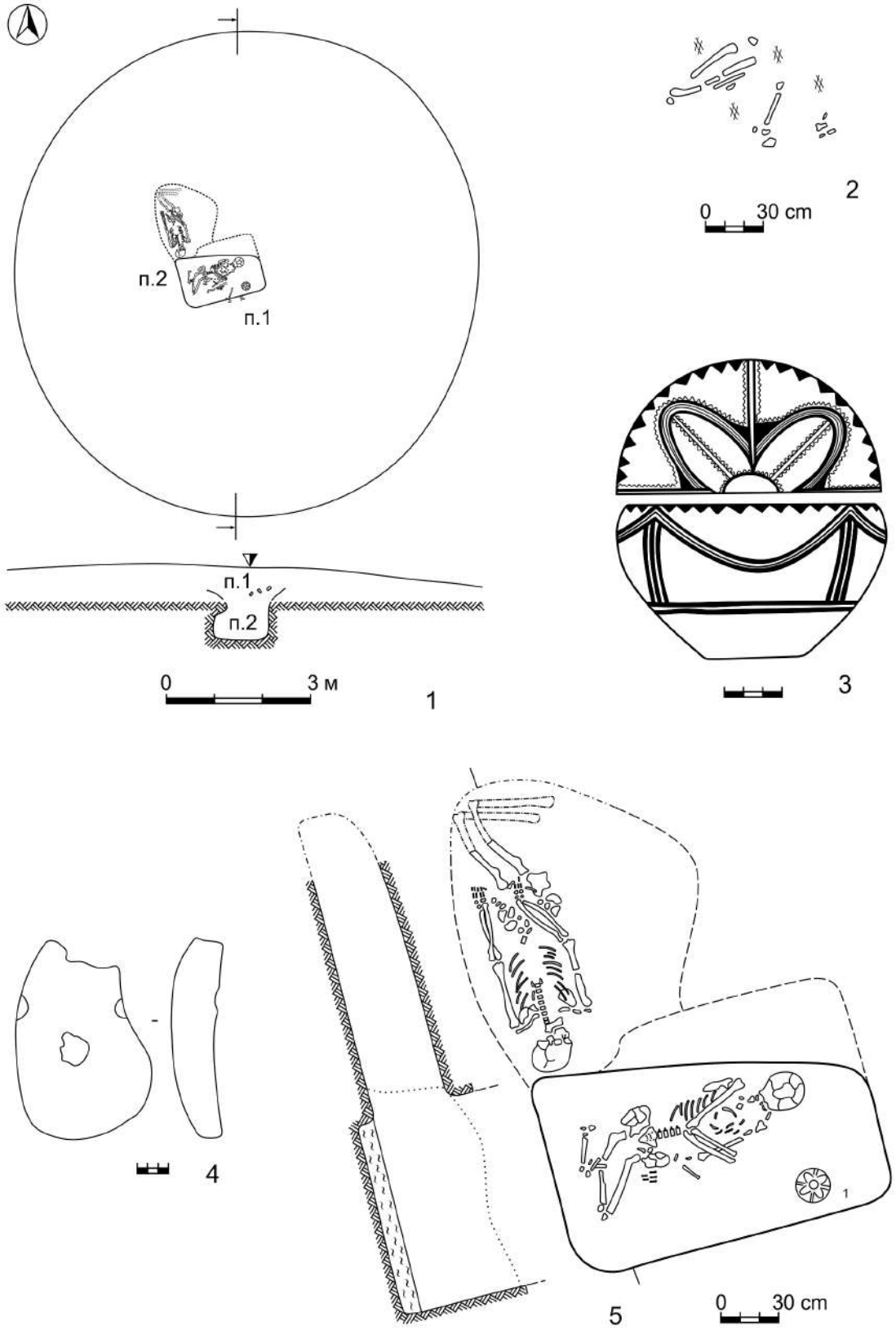

Рис. 2. Усатово – курганный могильник II, курган 5: 1 - общий план и профиль кургана; 2 - погребение 1; 3, 5 - погребение 2; 4 - каменное изделие из скопления 1.

жидкости, заметно высветлившей роспись и часть поверхности. Расположение и форма затека свидетельствует о том, что миска с этой жидкостью первоначально стояла в наклонном положении. Высота миски 9,8 см, максимальный диаметр 16,8 см, диаметр дна 6 см. В миске находился кусочек красной охры.

В насыпи, на глубине 0,1-0,2 м обнаружено несколько групп небольших (20×15×4 см) известняковых камней, возможно, представлявших собой остатки некогда существовавшего кромлеха. Помимо этого, на уровне предматерикового грунта, на глубине 0,4-0,5 м, выявлены три горизонтальных скопления диаметром 0,35-0,45 м, состоявших из раковин, кремневых сколов и мелких фрагментов керамики из глины с примесью ракушки. Скопление 1 находилось в 1,1 м к югу от репера (далее Р), скопление 2 – в 2,1 м к востоку-северо-востоку от Р, и скопление 3 – в ? к ? от Р. Черноземная почва под скоплениями была тверже и темнее, чем грунт насыпи. Она также отличалась от грунта кургана наличием зерен гипса, встречавшихся до высоты 0,2-0,3 м от уровня скоплений. Эти скопления, по-видимому, являются дном небольших ямок, устроенных в насыпи и впоследствии засыпанных.

В скоплении 3 найден предмет непонятного назначения (рис. 2/4). Он представляет собой известняковую плитку бобовидной формы, слегка прогнутую в продольном сечении. Особенно тщательно обработана ее вогнутая поверхность, по краям которой имеются две выемки (следы от использования веревки?), а в центре – группа выбоин. Один край изделия обломан в древности.

В стратиграфическом отношении основным для кургана 5 следует считать погребение 2 усатовской культуры. Погребение 1, которое частично перекрывает более раннюю могилу, является более поздним, но относится к этому же культурному кругу. Можно предположить, что хронологический разрыв между погребениями был, скорее всего, не очень значительный.

Курган II-7 находился в южной части группы, примерно в 12 м к югу от кургана 4. Высота кургана 0,3 м, диаметр 10-14 м. Насыпь сооружена из чернозема и к началу раскопок была задернована (рис. 3/1). В кургане выявлены одно погребение, одна культовая яма и остатки кромлеха.

Погребение 1 обнаружено в центре кургана, между каменной вымосткой и репером, на глубине 0,65 м от Р и на 0,3 м ниже уровня вымостки (рис. 4/3). Яма трапециевидной формы с закругленными углами была ориентирована северо-восток – юго-запад. Длина ямы 1,95 м, ширина 1,4 м, дно опущено в материк на 0,9 м. Заполнение состояло из очень твердого темно-коричневого грунта, насыщенного зернами гипса. В заполнении найдены фрагменты керамики, пережженные кости животных, раковины, комок черной смолы и обломок изделия (терочник?) из камня розового цвета. Погребенный (женщина 40-45 лет) лежал в скорченном положении на левом боку, головой на восток-северо-восток (70°). Руки согнуты в локтях и направлены предплечьями вперед. Нижние эпифизы предплечья правой руки обожжены. Кисти обеих рук отсутствуют. Верхняя часть скелета была покрыта толстым слоем (15-20 см) очень твердой иловой (?) грязи интенсивно-черного цвета. На надбровных дугах прослежены полоски желтой глины. На костях и слева от черепа, в северном углу ямы, встречались мелкие куски сгоревшего дерева. Под подбородком лежал продолговатый предмет из темно-красной необожженной глины. Справа и слева от черепа были рассыпаны крупицы красной краски, лежавшие поверх коричневого тлена. Под тленом была обнаружена канавка глубиной 5-6 см и шириной 6-15 см, направленная от лицевой части черепа вперед к сосуду (2), входившему в состав инвентаря. За спиной скелета, на дне ямы, находился овальный (6×14 см) натек черной смолы.

Инвентарь:

1. Бронзовое (?) четырехгранное шило (0,3×0,3 см) длиной 4,9 см лежало у колен (рис. 4/2). 2. Лепной горшковидный сосуд, изготовленный из глины с примесью ракушки, находился перед лицом погребенного (рис. 4/4). Под венчиком и у основания горла сосуд орнаментирован горизонтальными рядами серповидных оттисков твердого штампа. Высота сосуда 10,5 см, диаметр венчика 9,8 см, диаметр тулова 12 см, диаметр дна 5,3 см. 3. Фрагменты амфоры из отмученной глины, расписанной черной и красной кра-

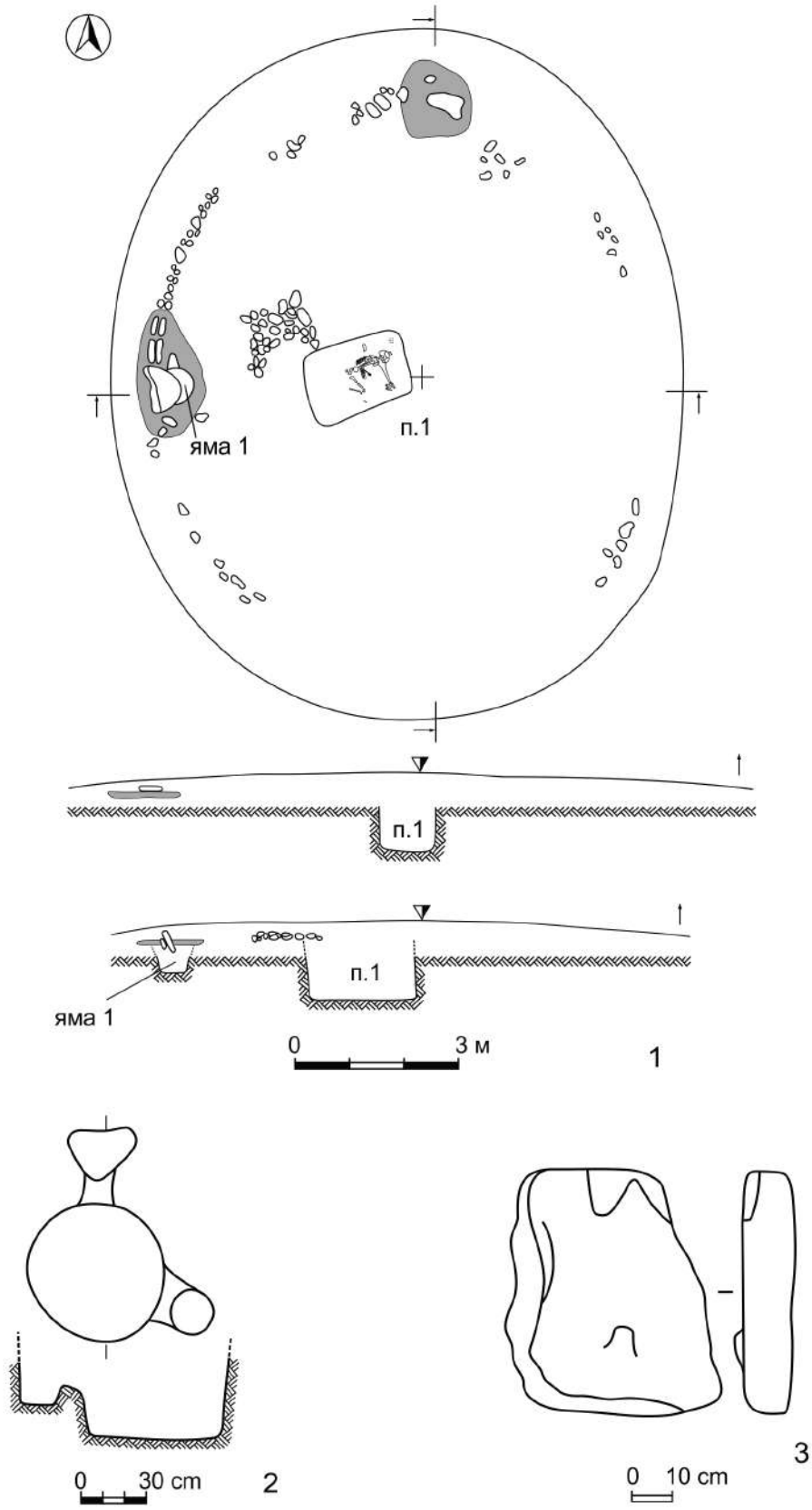

Рис. 3. Усатово – курганный могильник II, курган 7: 1 - общий план и профиль кургана; 2 - культовая яма 1; 3 - обработанная каменная плита из кромлеха.

сками, лежали рядом с сосудом. 4. Обломки сосуда из отмученной глины лежали у темени и нижней челюсти.

Кромлех плохой сохранности диаметром около 8 м, сооруженный в основном из небольших камней и плит известняка, обнаружен на глубине 0,35 м, что должно соответствовать уровню древней дневной поверхности (рис. 3/1). Камни северо-восточного участка кромлеха обожжены; камни и плиты северного и западного участков располагались в насыпном слое материковой глины толщиной 3-10 см, которая, по всей вероятности, являлась частью выкида из центральной погребальной ямы. Плиты западного участка кромлеха стояли в два ряда на ребре, тогда как остальные камни (15×10×5 см) и плиты (25×15×10 см) лежали плашмя.

Одна из вертикально поставленных плит отличается неправильными трапециевидными очертаниями (рис. 3/3). По краю плиты имеется ступенчатая протеска глубиной 2 см, в центре – рельефный выступ высотой 1,5-2,0 см. Противоположная и боковые стороны плиты не обработаны. Длина плиты 58 см, максимальная ширина 46 см, толщина 10 см.

Вторая плита представляет собой примитивную зооморфную скульптуру (рис. 4/1). Внизу она имеет округлую форму, вверху изваяния выделяются два подтреугольных выступа. Края грубо обколоты. На поверхности, обращенной в кромлехе наружу от центра кургана, высечена рельефная площадка в виде расширяющегося книзу овала с двумя роговыми выступами вверху справа и выемкой в нижней части. Высота рельефа составляет 1,0-3,5 см. Высота скульптуры 84 см, ширина 96 см, толщина 16 см.

Вымостка из небольших камней и плит известняка, уложенных в два слоя на уровне древнего горизонта, находилась в непосредственной близости к северо-западу от центрального погребения (рис. 3/1). Длина вымостки 1,3 м, ширина 1,2 м.

Культовая яма 1 была обнаружена под зооморфной скульптурой и насыпным слоем материковой глины (рис. 3/2). Яма диаметром 0,62 м и глубиной 0,32 м от материка имела в плане округлые очертания. От стенок ямы отходили две канавки, завершавшиеся неглубокими ямками. Одна канавка ориентирована на юго-запад. Здесь найдены три кремневых скола. Вторая канавка шла в северном направлении. На дне был выявлен порошок красной краски. Заполнение ямы состояло из пережженного комковатого грунта темно-коричневого цвета.

Курган II-8 находился в северо-западной части группы, примерно в 10 м к северо-западу от кургана 4 (рис. 4/5). Высота насыпи 0,3 м, диаметр 10 м. Курган насыпан из чернозема, к началу раскопок был задернован. В кургане обнаружено одно погребение усатовской культуры.

Погребение 1 обнаружено в 0,5 м к востоку от Р, на глубине 0,6 м (рис. 5/1). Яма прямоугольной формы с закругленными углами была ориентирована по линии восток-запад. Длина ямы 1,8 м, ширина 1,35 м, глубина около 1,2 м. Стенки ямы с небольшими подбоями высотой 0,25-0,3 м и глубиной 0,06-0,14 м. Заполнение состояло из очень твердого темно-коричневого грунта с большим содержанием зерен гипса. В заполнении по центру ямы, на глубине 0,3 м от материка, обнаружено пятно красновато-коричневого тлена диаметром 0,36 м. В пятне найдены фрагменты сосудов из глины с примесью толченых раковин, пережженная кость животного и стеклянная бусина. Погребенный (мужчина 40-50 лет) лежал в скорченном положении на левом боку, головой на восток (96°). Руки согнуты и кистями уложены перед лицом. Череп лежал непосредственно на материковом дне ямы, а остальные кости скелета – на темно-коричневом тлене, под которым залегал слой очень твердой иловой (?) грязи интенсивно-черного цвета толщиной 5-10 см. Такая же грязь покрывала весь скелет, за исключением черепа. Справа от черепа, на дне могилы, выявлены древесные угольки. Вокруг погребенного были разбросаны пережженные кости животных, раковины и фрагменты керамики.

Инвентарь:

1. Кремневая трапеция лежала справа от черепа (рис. 5/3). Края обработаны мелкой ретушью. Высота трапеции 1 см, ширина 0,6-1,0 см. 2. Миниатюрный лепной сосуд с двумя ручками под венчиком, изготовленный из глины с примесью песка, находился справа от черепа (рис. 5/4). Под венчиком проделаны

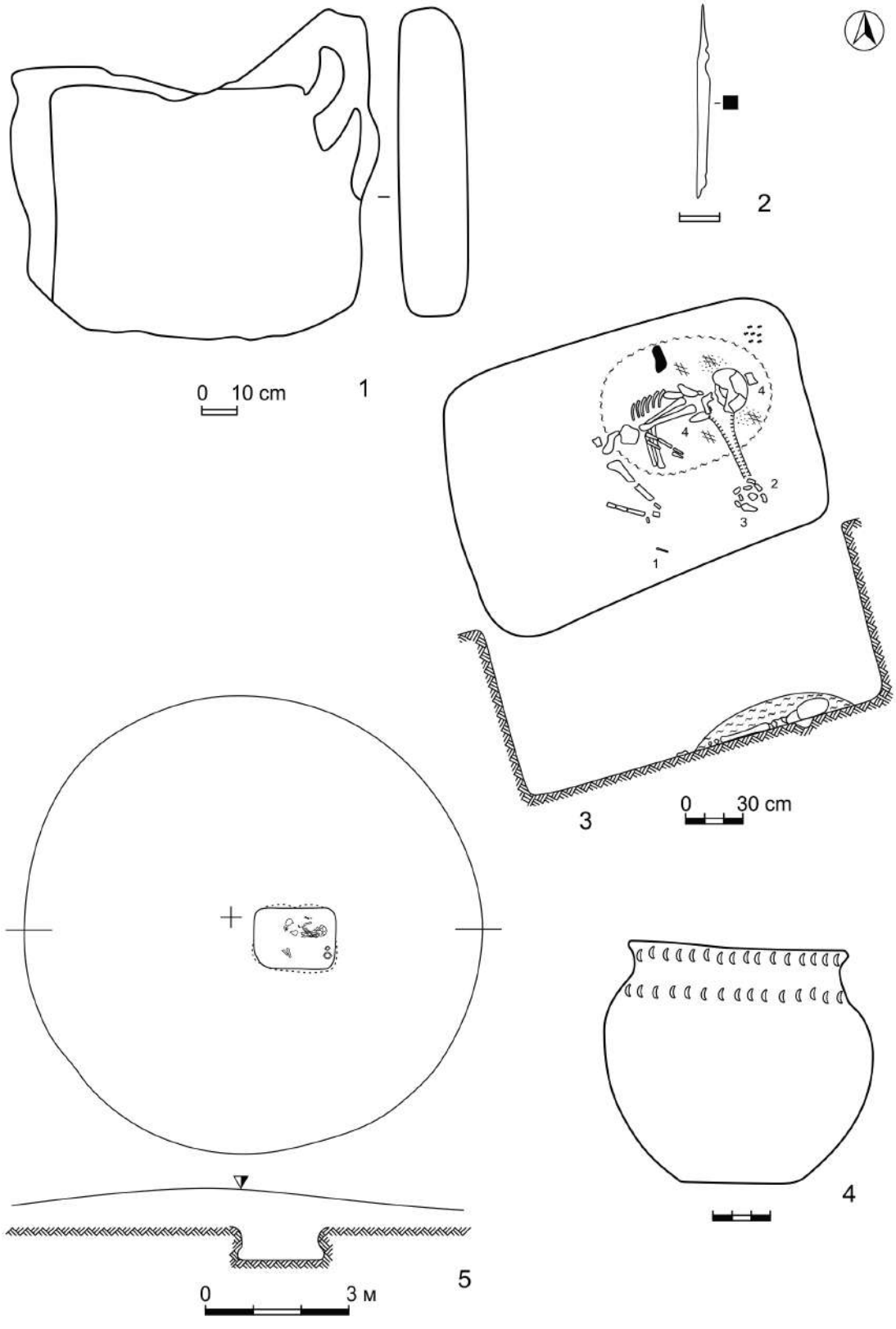

Рис. 4. Усатово – курганный могильник II, курган 7: 1 - обработанная каменная плита из кромлеха; 2-4 - погребение 1. Курган 8: 5 - общий план и профиль кургана.

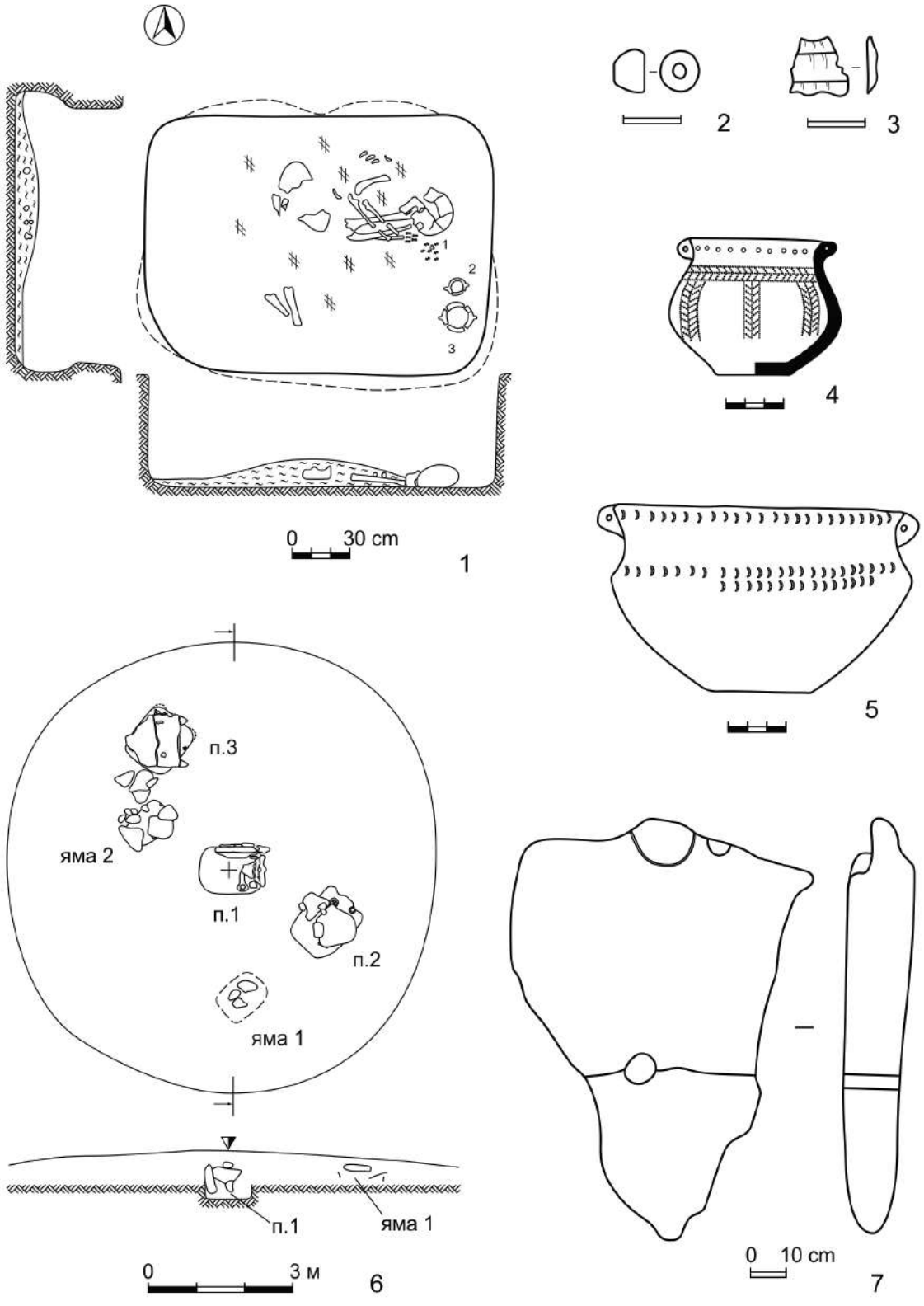

Рис. 5. Усатово – курганный могильник II, курган 8: 1-5 - погребение 1. Курган 9: 6 - общий план и профиль кургана; 7 - антропоморфная стела из перекрытия погребения 1.

сквозные отверстия. Основание шейки орнаментировано тремя опоясывающими оттисками тонкого шнура, пространство между которыми заполнено оттисками такого же шнура в виде «елочки». Семь аналогичных вертикальных лент расположено вертикально по тулову сосуда. Орнамент инкрустирован белой пастой. Поверхность сосуда серовато-коричневого цвета, подлощена. Высота сосуда 7,2 см, диаметр венчика 6,8 см, диаметр тулова 9 см, диаметр дна 3 см. 3. Широкогорлая ребристая миска с двумя вертикальными ручками под венчиком стояла рядом с первым сосудом, ближе к юго-восточному углу (рис. 5/5). В изломе заметна примесь крупнотолченой ракушки и вкрапления темно-красного вещества (охры?). Поверхность шероховатая, серовато-охристого цвета. Под венчиком расположен опоясывающий ряд серповидных оттисков перевитого шнура. Аналогичные оттиски имеются на основании шейки и верхней части тулова. На стороне тулова серповидные оттиски разделены горизонтальной линией простого шнура. Высота сосуда 9,5 см, диаметр венчика 15 см, диаметр тулова 15 см, диаметр дна 5,4 см. 4. Стеклянная бусина неправильной грушевидной формы найдена в заполнении ямы (рис. 5/2). Длина бусины 0,6 см, максимальный диаметр 0,75 cm, диаметр отверстия 0,2 см.

Курган II-9 находился в юго-западной части группы, примерно в 25 м к юго-западу от кургана 4 (рис. 5/6). Курган сооружен из чернозема, к началу раскопок был задернован. Высота насыпи 0,25 м, диаметр 8-10 м. В кургане обнаружены три погребения и две культовые ямы усатовской культуры.

Погребение 1 обнаружено в центре кургана, на глубине 0,6 м от Р (рис. 6/1). Могильная яма в плане прямоугольной формы с сильно закругленными углами, была ориентирована по линии восток-запад. Длина ямы 1,4 м, ширина 1 м. Дно опущено в материк на 0,4 м, тогда как первоначальная глубина ямы составляла около 1 м. Заполнение состояло из очень твердого темно-серого грунта с примесью глины и песка. В заполнении найден кусок плитчатой обмазки с отпечатками растений.

У северной и восточной стенок ямы были вертикально установлены известняковые плиты. Северная плита имеет четырехугольную форму (86×70×19 см), верх ее отесан. Между этой плитой и стенкой могилы имелись еще две небольшие плиты (38×24×8 см и 32×20×6 см), стоявшие на ребре, и мелкие камни. Вторая плита представляет собой антропоморфную стелу, установленную в погребальной камере головным выступом вверх и расколовшуюся под давлением грунта на две части (рис. 5/7). Верх скульптуры обнаружен на глубине 0,28 м от Р. Стела имеет подтреугольную форму, ее боковые края грубо обколоты, слегка покатые плечи и невысокий, тонкий в сечении головной выступ тщательно протесаны. Под головным выступом высечено чашевидное углубление, а в центре – сквозное отверстие диаметром 6 см. Углубление меньших размеров диаметром 3 см расположено и на левом плече стелы. Высота изваяния 88 см, ширина в плечах 70 см, толщина 17 см. В основании плит в забутовке могилы, на глубине 0,26 м от верха ямы, прослежена прослойка раковин мидий диаметром 0,43 м. Она свидетельствует о том, что плиты и стела были установлены в могиле после ее частичного заполнения грунтом.

Под стелой, на дне ямы, находился череп без нижней челюсти, принадлежавший ребенку не старше 5-6 лет. Он был уложен на левую сторону, глазницами на запад. На лбу было заметно пятно красной охры. Череп был частично перекрыт налепом из светло-желтого леса в виде кольца с выступом. Длина налепа 43 см, сечение полукруглое, высотой 6-7 см.

Инвентарь:

1. Круглодонный кубок, изготовленный из глины с примесью ракушки, находился у черепа (рис. 6/3). Тулово уплощенно-сферическое, шейка короткая, венчик отогнут наружу. На внутренней стороне венчика нанесены короткие оттиски перевитого шнура, образующие ромбическую сетку. Поверхность сосуда темно-серого цвета, подлощена. Высота сосуда 9,6 см, диаметр венчика 11,8 см, диаметр тулова 13,5 см. 2. Фрагменты миниатюрной миски, вылепленной из глины с примесью песка, находились у северной стенки (рис. 6/2). По краю венчика проходят короткие оттиски перевитого шнура. Поверхность темно-серого цвета, подлощена. Высота мисочки 3 см, максимальный диаметр 6,4 см, диаметр дна 2,7 см.

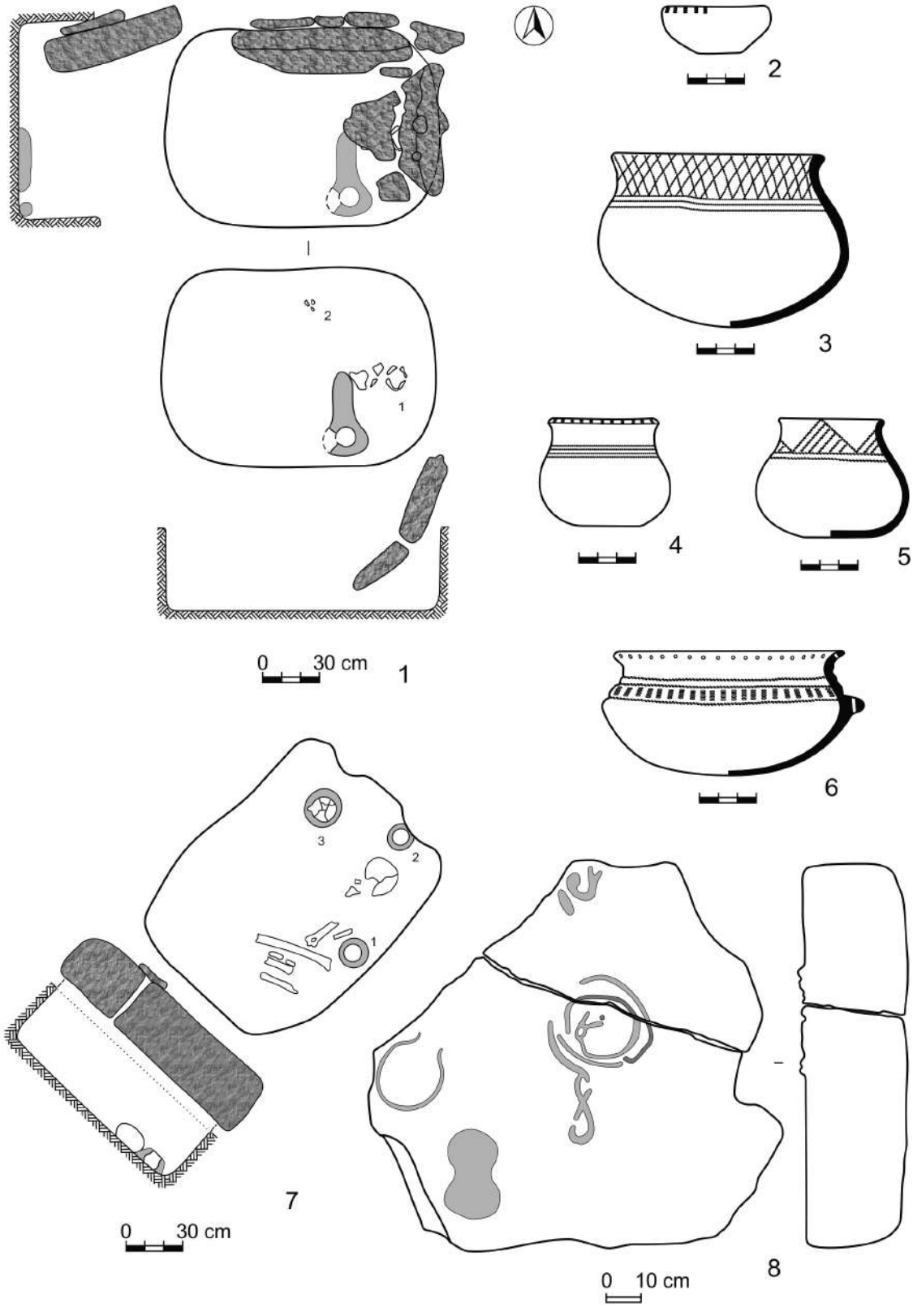

Рис. 6. Усатово – курганный могильник II, курган 9: 1-3 - погребение 1; 4-8 - погребение 2.

Погребение 2 обнаружено в 0,9 м к северо-востоку от погребения 1 на глубине 0,3 м, по каменному закладу (рис. 6/7). Заклад состоял из нескольких мелких известняковых камней и крупной плиты, расколовшейся на две части. Плита является схематическим антропоморфным изваянием (рис. 6/8). Голова, плечи и поверхность, обращенная непосредственно к погребению, протесаны. Кроме того, в центре этой поверхности высечено рельефное кольцо высотой 1,5-2,5 см и диаметром 25-30 см с точечным углублением в центре, окруженное неглубокими выгравированными дугами. Одна из них соединена с перечеркнутой S-образной линией. Еще несколько слабо проработанных гравированных линий и выемок различной формы имеется вдоль левого края стелы. В перекрытии могилы изваяние было ориентировано головным выступом к юго-западу. Высота стелы 128 см, ширина 114 см, толщина 30 см.

Могильная яма подпрямоугольной в плане формы с закругленными углами была ориентирована по линии северо-восток – юго-запад. Длина ямы 1,35 м, ширина 1,1 м. Дно опущено в материк на 0,35 м, но изначально глубина ямы, вероятно, равнялась около 0,65 м. Стенки могилы вертикальные, причем северо-восточная стенка имела два выступа, обращенные внутрь могилы. На стенах прослежены желобки шириной 2-3 см, длиной 10-15 см от орудия, с помощью которого копали яму. Могила заполнена очень плотным черноземом, смешанным с глиной. В заполнении встречалось большое количество зерен гипса, раковины, фрагменты усатовской керамики.

Останки погребенного мужчины возрастом около 40 лет находились в правой части ямы, у юго-восточной стенки. Посткраниальный скелет представлен фрагментированными, заизвесткованными костями правых руки и ноги. Сломы костей древние. В данном случае, очевидно, имело место перезахоронение останков умершего. Темя и лобная часть черепа окрашены красной краской. Помимо этого, в лобной части имеется овальное (2,5×3,5 см) отверстие с рваными краями, окруженное радиальными трещинами. Находившиеся в погребении сосуды были покрыты глиняной обмазкой толщиной 1,5-2,5 см, с помощью которой они крепились ко дну могилы.

Инвентарь:

1. Кубковидный сосуд с приземистым округлым туловом находился у костей конечностей, справа от погребенного (рис. 6/4). Изготовлен из глины с примесью песка. Венчик слабо отогнут наружу, дно незначительно уплощено. Поверхность сосуда шероховатая, розового цвета, в изломе – черного. По краю венчика кубок орнаментирован короткими оттисками перевитого шнура. Четыре опоясывающих оттиска простого шнура проходят по основанию шейки сосуда. Снаружи и внутри сосуд окрашен красной охрой. Высота сосуда 6,9 см, диаметр венчика 7,2 см, диаметр тулова 8,4 см, диаметр дна 4 см. 2. Кубковидный сосуд, изготовленный из глины с примесью песка, стоял у теменной части черепа (рис. 6/5). Кубок орнаментирован оттисками простого шнура, образующими на шейке заштрихованные треугольники и две горизонтальные опоясывающие линии. Стенки окрашены красной охрой. Высота сосуда 6,5 см, диаметр венчика 5,7 см, диаметр тулова 8,4 см, диаметр дна 5,2 см. 3. Круглодонная чаша с полусферическим туловом из глины без видимых примесей находилась слева от черепа (рис. 6/6). Поверхность светло-коричневого цвета, тщательно залощена, покрыта красной охрой. На тулове имеется один конический налеп с вертикальным отверстием. Венчик сильно отогнут наружу. Под венчиком проделаны сквозные отверстия. На шейке имеются два горизонтальных опоясывающих оттиска простого шнура. Ниже расположен еще один аналогичный оттиск. Между верхними и нижним оттисками нанесены вертикальные отпечатки зубчатого штампа. На глиняной обмазке чаши прослеживались пятна красной охры. Высота чаши 6,6 см, диаметр венчика 12,6 см, диаметр тулова 13,5 см.

Погребение 3 обнаружено в 1,8 м к северо-западу от погребения 1 и в 0,8 м к северу от культовой ямы 2, на глубине 0,32 м (рис. 7/3). Могильная яма была перекрыта крупной обработанной плитой известняка, соединенной с закладом культовой ямы 2 кладкой из небольших (30×20×5 см) плит, уложенных плашмя в два слоя.

Плита перекрытия представляет собой примитивное изваяние (рис. 7/8). Схематически переданы голова и плечи, а на противополож-

ном краю плиты высечены два выступа. На поверхности плиты имеются два искусственных углубления. Высота стелы 1,4 м, ширина 1,2 м, толщина 0,2 м. В погребении стела была ориентирована головным выступом к юго-западу.

Погребальная яма прямоугольной в плане формы с закругленными углами была ориентирована по линии северо-восток – юго-запад. Длина ямы 1,2 м, ширина 1,1 м, дно опущено в материк на 0,5 м. Стенки с небольшими подбоями высотой 0,2-0,26 м, глубиной 0,05-0,08 м. Заполнение состояло из рыхлого чернозема в верхней части и очень твердой глины, смешанной с черноземом, в нижней части. На поверхности мешаного слоя глины и чернозема, в западном углу, лежали кости младенца, слабо окрашенные малиновой краской. На дне могилы, в северном углу, находилось скопление человеческих костей. Внизу находились две бедренные кости, на которые была уложена левая половина таза. На тазовой кости лежал череп, накрытый правой половиной таза. Череп принадлежал молодой женщине, а тазовые и бедренные кости индивиду молодого возраста. Пятна красной охры прослеживались на левом виске и надбровье. Возле верхнечелюстной кости находилось скопление желтого леса.

Образец, взятый из черепа женщины, был продатирован радиоуглеродным методом: 3764-3641 calBCE (4914±26 BP, MAMS-48808) (Penske et al., in press).

Инвентарь:

1. Фрагментированная миска из глины с примесью ракушки находилась у юго-восточной стенки (рис. 7/1). Поверхность и излом темно-коричневого цвета. Край загнут внутрь. Высота миски 5,8 см, диаметр венчика 10,8 см, максимальный диаметр 12,0 см, диаметр дна 4,5 см. 2. Костяная бусина диаметром длиной 0,45 см и диаметром 0,8 см обнаружена в подбое северо-восточной стенки (рис. 7/2).

Культовая яма 1 обнаружена в 1,6 м к югу от центрального погребения и в 1,1 м к юго-западу от погребения 2 по известняковой плите перекрытия (56×34×8 см), на глубине 0,3 м. Форма ямы точно не определена. На глубине 0,15 м ниже плиты обнаружены фрагменты ребристой миски из глины с примесью ракушки, украшенной шнуровым орнаментом (рис. 7/4). Фрагменты этой же миски оказались и в заполнении погребения 2.

Культовая яма 2 обнаружена в 0,9 м к северо-западу от погребения 1, на глубине 0,28 м. Яма трапециевидной формы с закругленными углами была ориентирована по линии северо-восток – юго-запад (рис. 7/5). Длина ямы 1,05 м, ширина 0,8 м, дно опущено в материк на 0,35 м. Перекрытие состояло из двух необработанных плит известняка (81×62×15 см и 80×54×20 см). Яма была заполнена рыхлым черноземом в верхней части и очень твердой глиной, смешанной с черноземом, в нижней части. В этом слое, до которого просели плиты перекрытия, у юго-восточной стенки, найдена придонная часть кубка из глины с примесью ракушки (рис. 7/6). У северо-восточной стенки выявлена ямка диаметром 3 см и глубиной 12 см, перекрытая стенкой миски. Еще несколько фрагментов этой миски оказались в погребении 3 (рис. 7/1).

В центре насыпи, на глубине 0,3 м, обнаружено небольшое схематическое антропоморфное (?) изваяние высотой 45 см, шириной 32 см и толщиной 7 см, высеченное из плиты известняка (рис. 7/7). У изваяния моделированы приподнятые вверх плечи и голова, углубленная дополнительной протеской относительно лицевой поверхности стелы. В нижней части скульптуры имеется округлая выемка.

Курган II-10 находился к западу от второй группы курганов. Высота кургана 0,25 м, диаметр около 10 м. Края насыпи были заняты могилами конца XIX - начала XX века. В центральной части насыпи был разбит раскоп 6×6 м. Курган насыпан из чернозема. В центре насыпи на уровне предматерика, на глубине 0,5-0,6 м были обнаружены многочисленные расслоившиеся фрагменты двух эллинистических амфор и одного лепного скифского сосуда, рассеянные на площади около 10 кв. м. Древние погребения и какие-либо ямы отсутствовали.

Помимо открытых погребальных комплексов, на территории курганного могильника II были обнаружены материалы, скорее всего, связанные с усатовской культурой. На поверхности южной полы кургана 4, среди камней и плит разрушенного кромлеха была найдена обработанная известняковая плита (58×54×9

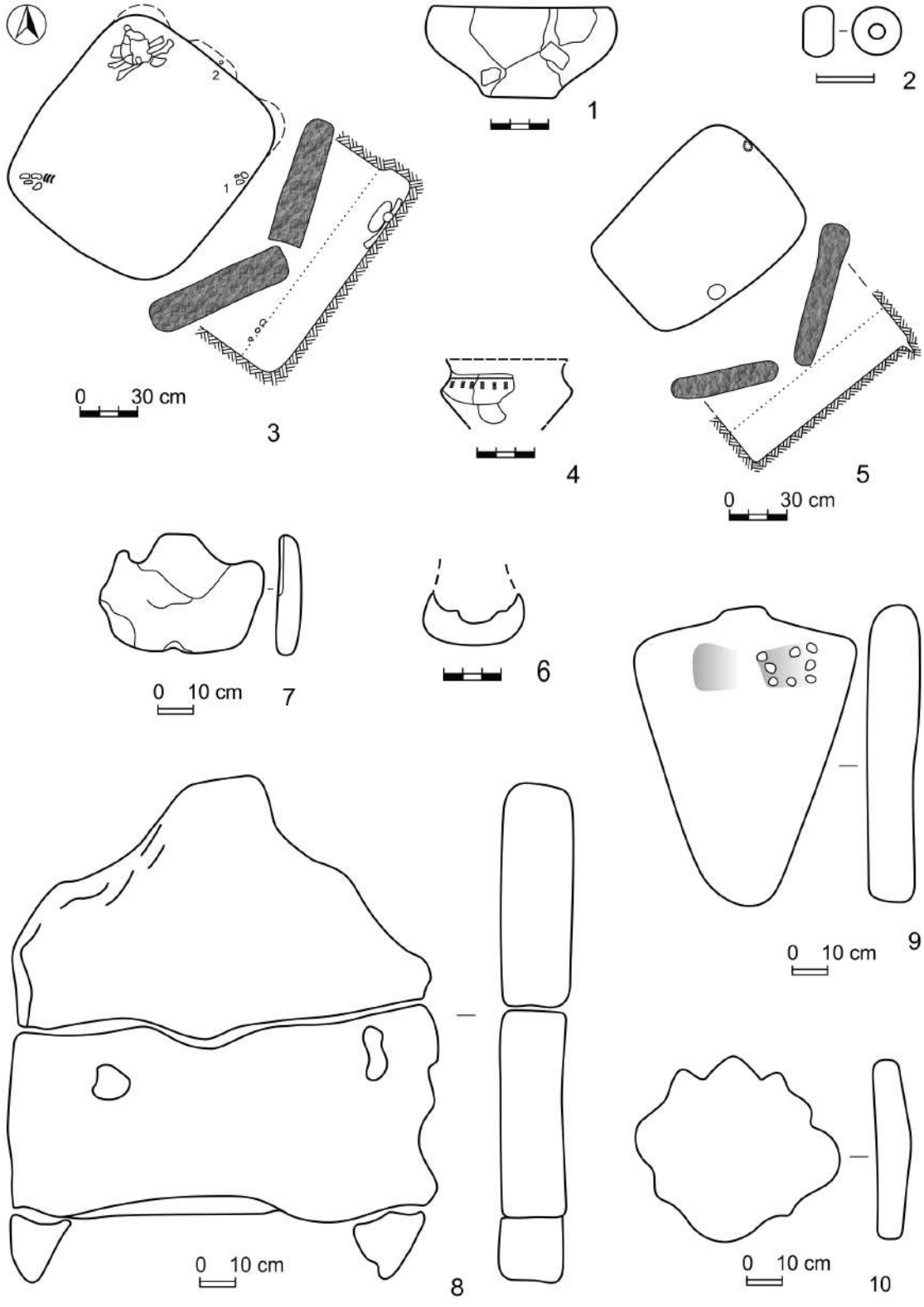

Рис. 7. Усатово – курганный могильник II, курган 9: 1-3, 8 - погребение 3; 4 - культовая яма 1; 5, 6 - культовая яма 2; 7 - антропоморфная стела из насыпи; 9, 10 - антропоморфная стела и обработанная каменная плита с территории курганного могильника II.

см) в виде крестообразной фигуры с треугольными и округлыми выступами (рис. 7/10). На поле к востоку от этого же кургана была найдена поврежденная плугом известняковая антропоморфная стела (рис. 7/9). Поверхность стелы обожжена. В верхней части имеется искусственная выемка, в которой вырезаны 8 округлых углублений. Высота стелы 83 см, ширина в плечах 61 см, ширина основания 20 см, толщина 12 см.

Характеристика погребального обряда

Всего в 1984 г. на курганном могильнике II в Усатово было исследовано 5 курганов, четыре из которых (№№ 5, 7, 8, 9) относятся к усатовской культуре и один (№ 10) представляет собой, по-видимому, жертвенный комплекс античного периода. В собственно курганах были изучены семь погребений и три культовые ямы усатовской культуры, тогда как инокультурные комплексы здесь отсутствуют. В курганах 7 и 8 было открыто по одному погребению, в кургане 5 – два погребения, в кургане 9 – три погребения и 2 культовые ямы. При рассмотрении погребального обряда следует учитывать такие черты, как планировка курганов в составе группы, характер надмогильных сооружений, устройство могильных и культовых ям, способ размещения усопших, состав и особенности погребального инвентаря, использование краски и другие контекстуальные признаки.

Планировка курганов. Все исследованные курганы усатовской культуры входили в состав отдельной группы в пределах могильника и располагались вокруг самой крупной насыпи 4 (рис. 1/2). Помимо них к этой же группе относится курган 6[3]. Изолированный характер группы подтверждается окружавшим ее рвом, прослеженным на двух участках к западу и востоку от курганов.

Стратиграфия курганов. В стратиграфическом отношении исследованные насыпи не отличались особой сложностью. Курганы 7 и 8 были сооружены над единственными центральными захоронениями. Камни кромлеха в кургане 7 были выложены на глиняном выкиде из культовой ямы. Это должно свидетельствовать о том, что данная каменная конструкция была создана после совершения центрального погребения и сооружения культовой ямы. По уровню фиксации каменных перекрытий могильных и культовых ям в кургане 9 можно допустить, что все они относятся к одному стратиграфическому горизонту и были перекрыты общей насыпью. В кургане 5 погребение 1 частично перекрывало погребение 2, однако отсутствие нарушений насыпи над погребениями свидетельствует о том, что они перекрывались одним курганом. Погребение 1, по всей видимости, было совершено на древней дневной поверхности.

Надмогильные сооружения. К числу надмогильных сооружений можно отнести курганные насыпи и кромлехи. Насыпи, сооруженные из чернозема без включений какого-либо другого грунта, отличались относительно небольшими размерами и достигали в высоту 0,25-0,3 м при диаметре 8-14 м. В плане они имели округлую или овальную форму. Кромлехи были выявлены только в курганах 5 и 7. В кургане 5 кромлех оказался практически полностью разрушенным. От него сохранились только отдельные группы камней средних размеров, лежавших плашмя. В кургане 7 кромлех диаметром 8 м, сооруженный из небольших камней и плит, также сохранился частично. Камни и плиты кромлеха по всему диаметру были уложены плашмя и только в западной части были установлены на ребро в два ряда (рис. 3/1). Две обнаруженные здесь плиты представляют собой примитивные изваяния. К числу особой разновидности надмогильных конструкций следует отнести каменную вымостку из кургана 7, расположенную рядом с центральным погребением.

Погребальные сооружения. Могильные ямы были обнаружены в 6 погребениях. Почти все они представляют собой прямоугольные в плане сооружения с закругленными углами и отвесными стенками, иногда с небольшими подбоями. В погребении 9/2[4] в торцовой стенке были вырезаны два выступа, что в плане придавало яме сходство с антропо-

[3] Достоверная информация о кургане 6 отсутствует. В фондах Одесского археологического музея были обнаружены кости скелета женщины из погребения 4, которое, возможно, относится к этому кургану. Погребение было продатировано радиоуглеродным методом: 3646-3529 calBCE (4819±26 BP, MAMS-48809) (Penske et al., in press).

[4] В числителе указывается номер кургана, в знаменателе – номер погребения.

морфной стелой (рис. 6/7). Примерно так же была оформлена торцевая стенка в погребении 3 этого же кургана, в которой были устроены небольшие подбои по центру и углам (рис. 7/1). Особенно сложным устройством отличается погребальная камера погребения 5/2 (рис. 2/5). В одной из продольных стен была вырыта глубокая щелевидная ниша, куда был уложен один из погребенных. В качестве редкой детали устройства погребальной камеры также можно отметить неглубокую канавку, вырытую на дне погребения 1 кургана 7 и вытянутую от лицевой части черепа к сосуду (рис. 4/3).

Размеры могильных ям относительно небольшие. Их длина варьировала от 1,2 м до 1,95 м и ширина от 1,1 м до 1,2 м, глубина в основном равнялась 0,8-1,0 м от уровня древней дневной поверхности. Заполнение ям в большинстве случаев состояло из двух или трех слоев. Как правило, в верхней части залегал рыхлый чернозем. Под ним находился очень твердый однородный грунт или глинобит: смесь глины и чернозема, которая при расчистке раскалывалась на отдельные вальки. В погребении 5/2 придонная часть была покрыта слоем очень плотной иловой грязи черного цвета, в которой лежал погребенный и инвентарь (рис. 2/5). В двух погребениях такая же грязь частично покрывала скелеты, оставляя открытым череп или ноги (рис. 4/3; 5/1). В погребении 9/2 при помощи грязи сосуды крепились ко дну ямы (рис. 6/7). По структуре заполнения можно утверждать, что ямы преднамеренно забутовывались глинобитом или плотным грунтом до сооружения перекрытия. Перекрытие могильных и культовых ям было выявлено только в кургане 9. Оно состояло из антропоморфной стелы в погребении 3 и известняковых плит в погребении 2. В погребении 1 этого же кургана антропоморфная стела и обработанная плита были установлены вертикально у стен ямы (рис. 6/1). В остальных погребениях можно предположить наличие деревянного перекрытия.

Одним из элементов оформления могильных камер можно считать подстилку из растительных материалов в виде мата или циновки, на которую укладывался погребенный. Остатки такой подстилки в виде темно-коричневого тлена были прослежены в трех погребениях (5/1, 7/1 и 8/1).

Половозрастной состав погребенных. В погребениях исследованной группы курганов засвидетельствованы различные половозрастные группы, за исключением индивидов пожилого возраста. Половозрастные характеристики не определены только для погребения 5/1. Останки двух детей были обнаружены в погребениях 9/1 и 9/3. Четыре скелета принадлежали мужчинам 40-45 лет или молодого возраста, и два скелета – женщинам 40-45 лет или молодого возраста. Пол молодого индивида из коллективного погребения 9/3 не был установлен.

Размещение и ориентировка погребенных. Погребения усатовской культуры в основном были одиночными. Исключения составляют парное погребение 5/2 и погребение 9/3, где находились останки трех индивидов. Усопшие, как правило, располагались на дне ямы. Только в погребении 9/3 кости ребенка залегали на глинобитной забутовке в верхней части ямы. Все захоронения были совершены по обряду ингумации, хотя способ размещения погребенных был различным. Достоверно положение определено для четырех скелетов. В погребении 5/2 оба усопших были размещены в скорченном положении на спине, причем один с разворотом на левый бок. В погребениях 7/1 и 8/1 индивиды были уложены скорченно на левом боку. При этом в погребении 7/1 согнутые руки были направлены предплечьями вперед, а в погребении 8/1 уложены кистями перед лицом. Скелет в погребении 5/1 также лежал в скорченном положении на левом боку, однако из-за плохой сохранности его позиция точно не установлена. Все погребения кургана 9, скорее всего, являются перезахоронениями. В центральном погребении 1 был обнаружен только череп ребенка без нижней челюсти. В погребении 2 были захоронены кости и череп взрослого мужчины, которым, по-видимому, пытались придать какую-то видимость анатомического порядка, имитирующего положение скорченно на левом боку. В погребении 3 кости были распределены по двум группам. В одной группе находились кости ребенка, а во второй – кости двух молодых индивидов.

Ориентировка была определена для пяти индивидов. Двое усопших были ориентированы головами в северо-восточном направлении, один – на восток и двое – на юго-восток.

Однако юго-восточная ориентировка прослежена в боковом и вторичном захоронениях кургана 5, которые не совсем характерны для усатовского погребального обряда. Судя же по расположению могильных и культовых ям, длинной осью вытянутых по линии восток-запад или северо-восток – юго-запад, восточная и северо-восточная ориентировка являлась доминирующей.

Охра и другие вещества. Использование охры в виде краски или порошка отмечено в четырех погребениях. В погребении 5/2 пятна красной краски наблюдались на костях первого скелета, тогда как кости второго скелета были покрыты охрой равномерно. На черепах обоих скелетов прослеживалась окраска в виде 6-7 полос. Также равномерно были окрашены кости ребенка в погребении 9/3. В погребении 9/1 пятно охры располагалось на лобной части черепа, а на черепе женщины в погребении 9/3 пятна красной краски выявлены на левом виске и надбровье. В погребении 7/1 крупицы охры были рассеяны справа и слева от черепа. Достаточно необычная деталь была обнаружена в погребении 7/1, где на надбровные дуги были нанесены две полоски желтой глины.

Погребальный инвентарь в открытых комплексах по количественным показателям относительно невелик и не отличается особым разнообразием. К категории орудий труда можно отнести кремневую микролитическую трапецию из погребения 8/1 (рис. 5/3) и металлическое шило из погребения 7/1 (рис. 4/2). Керамические изделия обнаружены во всех захоронениях, за исключением погребения 5/1. В каждом погребении находилось от одного до трех сосудов или их фрагментов. К категории столовой посуды, вылепленной их хорошо отмученной глины, относится одна расписная полусферическая миска с метопным орнаментом из погребения 5/2 (рис. 2/3), а также фрагменты амфоры и горшка из погребения 7/1. Остальные сосуды, относящиеся к категории кухонной керамики, были изготовлены из глины с примесью толченых раковин или песка. Посуда этой категории представлена мисками полусферической или S-образной формы (рис. 5/5; 6/2, 6; 7/1, 4), кубками (рис. 6/3-5; 7/6), сосудом типа молочной кринки (рис. 5/4) и одним горшком (рис. 4/4). Интересно отметить, что фрагменты миски из погребения 9/2 оказались в культовой яме 1 этого же кургана, а фрагменты кубка из погребения 9/3 были обнаружены в культовой яме 2. К разряду украшений можно отнести стеклянную бусину из погребения 8/1 (рис. 5/2) и костяную бусину из погребения 9/3 (рис. 7/2).

Каменные изваяния. К категории каменных изваяний относятся антропоморфные стелы и известняковые плиты с рельефными и гравированными изображениями, обнаруженные в курганах 7 и 9, а также на поверхности в границах курганной группы. Изваяния были установлены в западной части кромлеха в кургане 7, а также использовались в качестве перекрытий погребений и культовых ям в кургане 9. В погребении 9 антропоморфная стела была помещена вертикально в могильную яму. Две антропоморфные стелы по своему облику соответствуют наиболее распространенному типу каменной скульптуры раннего бронзового века, отличаясь треугольным в плане туловом с небольшим головным выступом (рис. 5/7; 7/9). Еще две стелы из кургана 9 имеют прямоугольные очертания тулова (рис. 7/7, 8), причем на изваянии из насыпи особо выделены плечевые выступы, что придает изделию некоторое сходство с антропоморфной статуэткой. К числу зооморфных изображений, по-видимому, можно отнести плиту из кромлеха в кургане 7, на которой были высечены два выступа в виде рогов (рис. 4/1). Возможно, к такому же виду рельефных изображений можно отнести и другую плиту из этого же кургана (рис. 3/3). Достаточно необычной выглядит небольшая плита крестообразной формы с промежуточными выступами-лучами, обнаруженная на территории могильника (рис. 7/10). Гравированные изображения довольно абстрактного вида были обнаружены только на плите из перекрытия погребения 9/2 (рис. 6/8).

Культовые ямы были обнаружены в курганах 7 и 9. В кургане 9 две ямы прямоугольной в плане формы, перекрытые каменными плитами, по своему устройству, в сущности, практически ничем не отличались от обычных погребений. Прослеживается определенная связь между этими сооружениями и отдельными погребениями посредством размещения фрагментов одного и того же сосуда в обоих комплексах. Вследствие этого образу-

ются две пары: погребение 2 – яма 1 и погребение 3 – яма 2.

Яма в кургане 7 имела округлые в плане очертания. Рядом с ней были вырыты две неглубокие ямки, соединенные с основным сооружением канавками (рис. 3/2). В канавках были обнаружены три кремневых скола и пятно красной краски.

Заключение

По своим признакам открытые в 1984 году захоронения в основном вполне соответствуют характеристикам обряда ранее исследованных погребальных памятников на территории с. Усатово. Это касается конструкции курганов и кромлехов, устройства могильных сооружений, размещения погребенных, качественных и количественных показателей погребального инвентаря, способов использования охры и т.п. Такое сходство, по-видимому, свидетельствует о синхронности исследованных погребений с материалами других погребальных комплексов. Полученные радиоуглеродные даты, уходящие в первую половину IV тыс. до н.э., в общем-то не очень согласуются с традиционными хронологическими определениями памятников усатовского типа, которые в основной своей массе должны датироваться третьей четвертью IV тыс. до н.э. (Manzura 2020, 76). К слову сказать, это уже далеко не первый случай излишне ранней датировки усатовских комплексов (Петренко, Кайзер 2011; Petrenko, Gerling, Kaiser 2018). По всей вероятности, излишне ранние радиоуглеродные значения, явно противоречащие данным относительной хронологии, объясняются резервуарным эффектом, поскольку образцы были взяты из человеческих костей. Несмотря на явное сходство изученных комплексов с прежними материалами, наблюдаются и определенные отличия от уже известных канонов.

В первую очередь это касается принципов планировки как раскопанных, так и неисследованных курганов на данном участке. По сути, они представляют собой самостоятельную группу в пределах могильника, чей изолированный и целостный характер подтверждается окружавшим ее рвом. Прежде такая обособленность на площади могильников в Усатово не прослеживалась. К числу уникальных могильных конструкций, ранее не известных в ареале усатовской культуры, можно отнести устройство погребения 5/2. Здесь в одной из длинных стен ямы была вырыта глубокая щелевидная ниша, куда был помещен один из погребенных. Также довольно своеобразным выглядит обычай покрытия дна могильных камер, останков усопших и предметов инвентаря жидкой грязью, который был засвидетельствован только в исследованной курганной группе. Также обращает на себя внимание округлое дно некоторых сосудов из глины с примесью ракушки, что для усатовского керамического ансамбля, в принципе, не характерно. В общих же чертах, полученные материалы можно рассматривать в качестве вполне традиционных как для могильных памятников в с. Усатово, так и для усатовской культуры в целом.

Библиография

Лагодовская 1940: Е.Ф. Лагодовская, Отчет о раскопках кургана II-3. Архив Одесского археологического музея, 1940, № 59124.

Патокова 1979: Э.Ф. Патокова, Усатовское поселение и могильники (Киев 1979).

Петренко 1980: В.Г. Петренко, О семантике усатовской антропоморфной пластики. В сб.: (отв. ред. В.Н. Станко) Северо-Западное Причерноморье в эпоху первобытнообщинного строя (Киев 1980), 96-100.

Петренко 1983: В.Г. Петренко, Архитектурные особенности некоторых курганов Усатово. В сб.: (отв. ред. Г.А. Дзис-Райко) Материалы по археологии Северного Причерноморья (Киев 1983), 22-32.

Петренко 2013: В.Г. Петренко, Металл и усатовская культура. В сб.: (ред. Г.М. Тощев, Я.Б. Михайлов, О.В. Заматаєва, О.В. Пеньова) Північне Приазов'я в епоху кам'яного віку-енеоліту (Мелітополь 2013), 146-153.

Петренко, Кайзер 2011: В.Г. Петренко, Э. Кайзер, Комплексный памятник Маяки: новые изотопные даты и некоторые вопросы хронологии наличных культур. Материалы по археологии Северного Причерноморья 12, 2011, 31-61.

Селинов, Лагодовская 1940: В.И. Селинов, Е.Ф. Лагодовская, Раскопки Одесского историко-археологического музея под Одессой в 1936 г. (Усатовская культура). СА V, 1940, 239-263.

Anthony 2008: D.W. Anthony, A New Approach to Language and Archaeology: The Usatovo Culture and the Separation of Pre-Germanic. The Journal of Indo-European Studies 36, 1-2, 2008, 1-51.

Gimbutas 1997: M. Gimbutas, The Three Waves of the Kurgan People into Old Europe, 4500-2500 B.B. In: (Eds. M.R. Dexter, K. Jones-Bley), The Kurgan Culture and the Indo-Europeanization of Europe. Selected articles from 1952 to 1993 (Washington 1997), 240-268.

Hansen 2018: S. Hansen, Elements for an Iconography of Bronze Age Graves in Europe. In: (Hrsg. Ü. Yalçın), Anatolian Metal VIII. Eliten–Handwerk–Prestigegüter (Bochum 2018), 281-293.

Jeunesse 2017: Ch. Jeunesse, Emergence of the Ideology of the Warrior in the Western Mediterranean during the second Half of the fourth Millennium BC. Eurasia Antiqua 20, 2017, 171-184.

Manzura 2020: I. Manzura, History Carved by the Dagger: the Society of the Usatovo Culture in the 4th Millennium BC. In: (Hrsg. S. Hansen), Repräsentationen der Macht. Beiträge des Festkolloquiums zu Ehren des 65. Geburtstags von Blagoje Govedarica (Wiesbaden 2020), 73-97.

Penske et al., in press: S. Penske, A.B. Rohrlach, A. Childebayeva, +24 authors, Early contact between late farming and pastoralist societies in southeastern Europe, in press.

Petrenko, Gerling, Kaiser 2018: V. Petrenko, C. Gerling, E. Kaiser, Majaki – ein komplexes Denkmal der Usatovo-Kultur. Isotopendaten werfen neue Fragen auf. Eurasia Antiqua 21 – 2015, 2018, 45-75.

Necropola tumulară II de la Usatovo (după săpăturile din anul 1984)

Cuvinte-cheie: Ucraina, nord-vestul Mării Negre, bronz timpuriu, cultura Usatovo, rit funerar, necropolă, mormânt.

Rezumat: În articol sunt prezentate rezultatele cercetărilor unui grup de movile din necropola tumulară II de la Usatovo, regiunea Odesa, Ucraina. Grupul consta din șase tumuli ce au aparținut culturii Usatovo, dintre care patru (nr. 5, 7-9) au fost cercetați în anul 1984. Ca urmare, au fost descoperite șapte înmormântări tipice culturii Usatovo. În articol sunt descrise detaliat complexele funerare, fiind caracterizat ritul și ritualul de înmormântare.

După caracteristicile lor, înmormântările cercetate corespund în totalitate materialelor deja cunoscute în cultura Usatovo. Totodată, există și unele trăsături specifice, care nu au fost atestate anterior la cimitirele acestei culturi.

Lista ilustrațiilor:

Fig. 1. Complexul arheologic de la Usatovo: 1 - amplasarea complexului arheologic în nord-vestul Mării Negre; 2 - planul situaţional al complexului arheologic (amplasarea siturilor arheologice: 1 - așezare; 2 - necropola tumulară I; 3 - necropola tumulară III; 4 - necropola plană; 5 - necropola tumulară II [1 - tumuli cercetați; 2 - tumuli necercetați; 3 - tumuli distruși; 4 - tumuli presupuși]); 3 - planul grupului de movile din necropola tumulară II; 4 - secţiune prin șanț; 5 - fragmentul unui topor de piatră, descoperit pe teritoriul necropolei; 6 - semne convenționale (1 - nivelul actual de călcare; 2 - lut din morminte; 3 - strat steril; 4 - pietre; 5 - marginea de umplere a gropii; 6 - strat de noroi lichid; 7 - marginea stratului de noroi; 8 - ocru; 9 - rășină; 10 - așternut din vegetație; 11 - cărbune de lemn; 12 - contur invizibil; 13 - contur reconstituit).

Fig. 2. Usatovo – necropola tumulară II, tumulul 5: 1 - planul general și profilul tumulului; 2 - mormântul 1; 3, 5 - mormântul 2; 4 - piesă din piatră din aglomerația 1.

Fig. 3. Usatovo – necropola tumulară II, tumulul 7: 1 - planul general și profilul tumulului; 2 - groapă de cult; 3 - lespede de piatră prelucrată din cromleh.

Fig. 4. Usatovo – necropola tumulară II, tumulul 7: 1 - lespede de piatră prelucrată din cromleh; 2-4 - mormântul 1. Tumulul 8: 5 - planul general și profilul tumulului.

Fig. 5. Usatovo – necropola tumulară II, tumulul 8: 1-5 - mormântul 1. Tumulul 9: 6 - planul general și profilul tumulului; 7 - stelă antropomorfă din mormântul 1.

Fig. 6. Usatovo – necropola tumulară II, tumulul 9: 1-3 - mormântul 1; 4-8 - mormântul 2.

Fig. 5. Usatovo – necropola tumulară II, tumulul 9: 1-3, 8 - mormântul 3; 4 - groapa de cult 1; 5, 6 - groapa de cult 2; 7 - stelă antropomorfă din mantaua tumulului; 9, 10 - stelă antropomorfă și lespede de piatră prelucrată de pe teritoriul necropolei tumulare II.

The Usatovo kurgan cemetery II (excavation 1984)

Keywords: Ukraine, Northwest Pontic region, Early Bronze Age, Usatovo culture, burial rite, cemetery, grave.

Abstract: The article presents results of field research of a kurgan group in the Kurgan cemetery II in the village of Usatovo near Odessa, Ukraine. The group consists of 6 kurgans related to the Usatovo culture. Four kurgans (numbers 5, 7-9) were excavated in 1984. The kurgans contained 7 graves typical to the Usatovo culture. Kurgan 10 was an antique sacrificial complex. A detailed description of burial complexes and characteristics of mortuary rite are provided in the article. According to their attributes, investigated graves are almost completely correspond

to earlier researched material of the Usatovo culture although some specific traits are recognized in the newly uncovered complexes.

List of illustrations:

Fig. 1. Archaeological complex in the village of Usatovo: 1 - location of the complex in the Northwest Pontic region; 2 - plan of the complex (Distribution of sites: 1 - settlement, 2 - kurgan cemetery I; 3 - kurgan cemetery III; 4 - flat cemetery; 5 - kurgan cemetery II. Legend: 1 - excavated kurgans; 2 - unexcavated kurgans; 3 - destroyed kurgans; suggested kurgans); 3 - plan of the kurgan group in the Kurgan cemetery II; 4 - section of the ditch; 5 - fragment of a stone hammer-axe; 6 - legend (1 - modern surface; 2 - clay from graves; 3 - level of virgin soil; 4 - stones; 5 - border of hard filling of the pit; 6 - layer of liquid mud; 7 - border of mud layer; 8 - ochre; 9 - resin; 10 - plant mat; 11 - charcoal; 12 - invisible contour; 13 - reconstructed contour).

Fig. 2. Usatovo – Kurgan cemetery II, kurgan 5: 1 - plan and section of the kurgan; 2 - grave 1; 3, 5 - grave 2; 3 - stone object from accumulation of material 1.

Fig. 3. Usatovo – Kurgan cemetery II, kurgan 7: 1 - plan and section of the kurgan; 2 - cult pit 1; 3 - worked stone slab from the cromlech.

Fig. 4. Usatovo – Kurgan cemetery II, kurgan 7: 1 - worked stone slab from the cromlech; 2-4 - grave 1. Kurgan 8: 5 - plan and section of the kurgan.

Fig. 5. Usatovo – Kurgan cemetery II, kurgan 8: 1-5 - grave 1. Kurgan 9: 6 - plan and section of the kurgan; 7 - anthropomorphic stela from grave 1.

Fig. 6. Usatovo – Kurgan cemetery II, kurgan 9: 1-3 - grave 1; 4-8 - grave 2.

Fig. 7. Usatovo – Kurgan cemetery II, kurgan 9: 1-3, 8 - grave 3; 4 - cult pit 1; 5, 6 - cult pit 2; anthropomorphic stela from the kurgan; 9, 10 - anthropomorphic stela and worked stone slab from the territory of the cemetery II.

22.08.2022

Др. Игорь Манзура, Национальный музей истории Молдовы, ул. 31 Августа 1989 г., Кишинэу, Республика Молдова, e-mail: ingvarmnsr6@gmail.com

Владислав Петренко, †